Gentilin
UNRIVALED ITALIAN ENGINEERING

THE WORLD WAITS FOR AIR.

AIR TOOLS AND FITTINGS
UTENSILI PNEUMATICI E RACCORDERIA

ISO 9001:2015
CERTIFIED

CATALOGUE

Gentilin
UNRIVALED ITALIAN ENGINEERING

INDEX / INDICE

BLOWING GUNS / *PISTOLE SOFFIAGGIO* ..... pg. 5

TYRE INFLATORS / *PISTOLE GONFIAGGIO* ..... pg. 9

TYRE INFLATORS GUNS *ACCESSORIES / ACCESSORI PER PISTOLE GONFIAGGIO* ..... pg. 17

TREATMENT GUNS / *PISTOLE PER TRATTAMENTI* ..... pg. 23

SPRAY GUNS / *AEROGRAFI* ..... pg. 27

COUPLERS AND CONNECTORS / *RUBINETTI E INNESTI* ..... pg. 33

CONNECTIONS, FITTING AND REDUCTIONS / *ATTACCHI, RACCORDI, RIDUZIONI* pg.43

SPIRAL HOSES AND HOSES / *SPIRALI ELASTICHE E TUBI* ..... pg. 51

KIT PROFESSIONAL LINE / *KIT LINEA PROFESSIONALE* ..... pg. 55

BLOW GUNS / *PISTOLE DI SOFFIAGGIO*

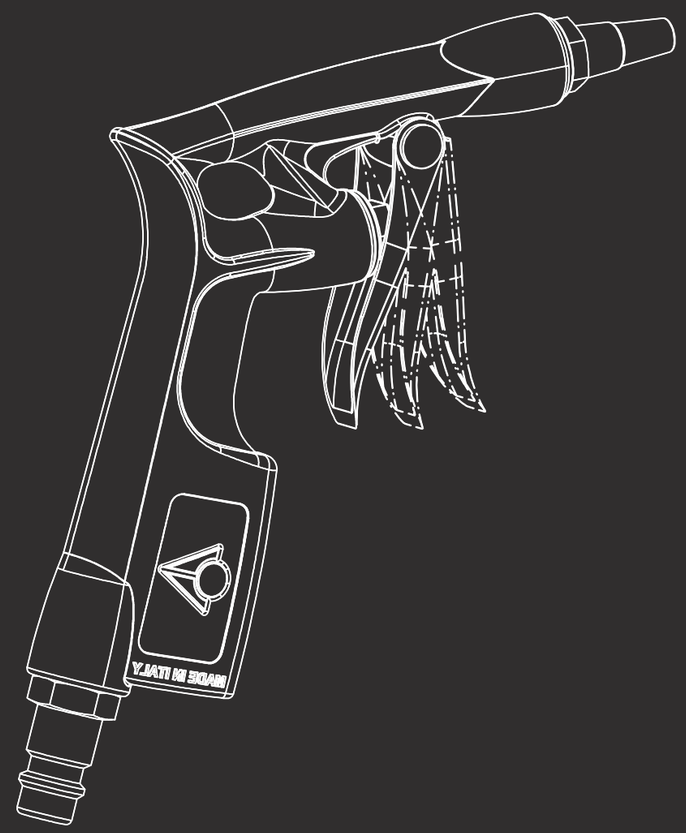

MOD. **771100**

Blow gun aluminium body / *Pistola soffiaggio in alluminio*

Packaging	MOQ	Code / *Codice*
Bulk	50 pz	771100#ZDMACBSA
Box	50 pz	771100#ZDBGCBSA
Blister	100 pz	771100#ZDBCCSA

Available fitting types / Innesti disponibili D - USA - CH - I
Nozzle / Ugello 15mm

MOD. **771110**

Blow gun aluminium body / *Pistola soffiaggio in alluminio*

Packaging	MOQ	Code / *Codice*
Bulk	50 pz	771110#ZDMASTSA
Box	50 pz	771110#ZDBGSTSA
Blister	100 pz	77111#ZDBCSTSA

Available fitting types / Innesti disponibili D - USA - CH - I
Nozzle / Ugello 150mm

MOD. **771120**

Blow gun aluminium body / *Pistola soffiaggio in alluminio*

Packaging	MOQ	Code / *Codice*
Bulk	50 pz	771120#ZDMASTSA

Available fitting types / Innesti disponibili D - USA - CH - I
Nozzle / Ugello 300mm

MOD. **771130**

Blow gun aluminium body / *Pistola soffiaggio in alluminio*

Packaging	MOQ	Code / *Codice*
Bulk	50 pz	771130#ZDMASA

Available fitting types / Innesti disponibili D - USA - CH - I
Nozzle / Ugello 300mm

MOD. **781140**

Blow gun nylon body / *Pistola soffiaggio in nylon*

Packaging	MOQ	Code / *Codice*
Nylon Bag/ Sacchetto Nylon	50	781140#ZDSN

Available fitting types / Innesti disponibili D - USA - CH - I
Nozzle / Ugello 150 mm

MOD. **781145**

Blow gun nylon body / *Pistola soffiaggio in nylon*

Packaging	MOQ	Code / *Codice*
Nylon Bag/ Sacchetto Nylon	50	781145#ZDSN

Available fitting types / Innesti disponibili D - USA - CH - I
Nozzle / Ugello 150mm

BLOWING GUNS / *PISTOLA SOFFIAGGIO*
771100 - 771110

1. Ergonomic shape for a comfortable and secure grip
   Impugnatura ergonomica per una presa comoda e sicura
2. Progressive air flow based on the extent of the trigger-pull
   Flusso progressivo in base alla forza esercitata sul grilletto
3. Aluminium body with wear-resistant coating
   Corpo in alluminio e finiture resistenti agli agenti corrosivi

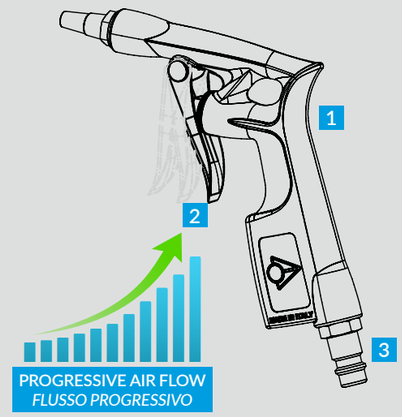

TYRE INFLATORS / *PISTOLE GONFIAGGIO*

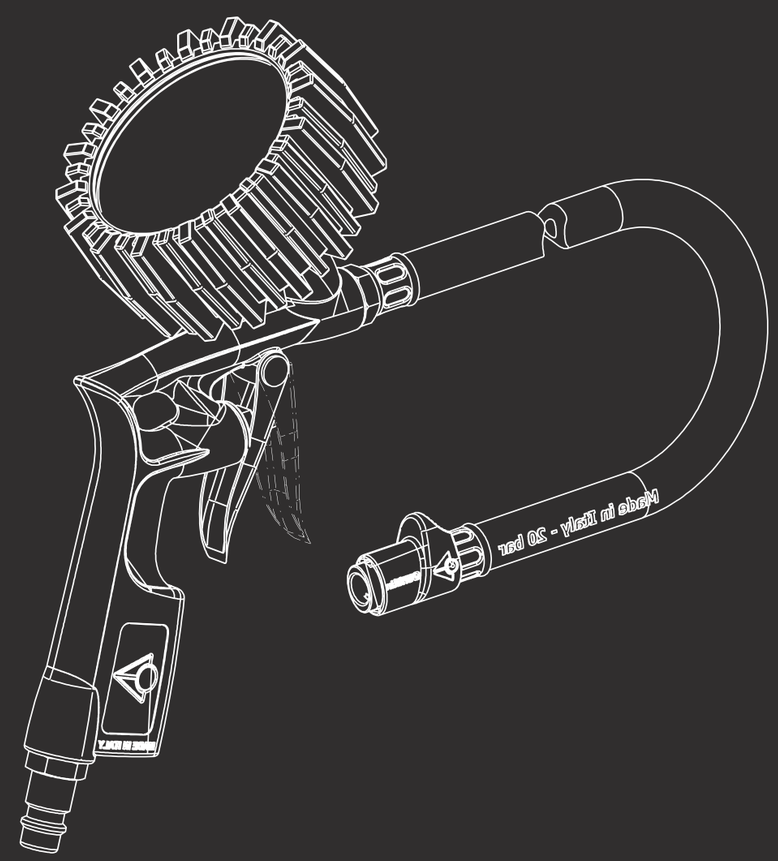

EN12645:2015 Homologated Tyre Inflators
/ Pistole gonfiaggio omologate EN12645:2015

QUIK-LOK

MOD. **751280 EN W4**

Tyre inflators / *Pistola di gonfiaggio*		
Packaging	MOQ	Code / *Codice*
Bulk	30 pz	751280#ZDW4Q01MA
Box	36 pz	751280#ZDW4Q01BM

Available fitting types / Innesti disponibili: D - USA - CH - I
Pressure gauge / Manometro : 0 – 10 bar / D.63
Hose / Tubo: Ø 6 x 12 / L = 40 cm

EN12645:2015

QUIK-LOK

MOD. **751280 EN W5**

Tyre inflators / *Pistola di gonfiaggio*		
Packaging	MOQ	Code / *Codice*
Bulk	30 pz	751280#ZDW5Q01MA
Box	36 pz	751280#ZDW4Q01BM
Blister	100 pz	751280#ZDW4Q01BD

Available fitting types / Innesti disponibili D - USA - CH - I
Manometro 0 – 10 bar / D.63
Hose / Tubo Ø 6 x 12 / L = 40 cm

EN12645:2015

Organisme désigné par
le Ministère chargé de l'industrie

LABORATOIRE NATIONAL DE METROLOGIE ET D'ESSAIS LNE

CERTIFICAT D'EXAMEN DE TYPE

N° LNE-39656 rév. 0 du 12 octobre 2020

Délivré par : Laboratoire national de métrologie et d'essais

En application : Décret n° 2001-387 du 3 mai 2001 modifié, arrêté du 31 décembre 2001 et décret 89-68

Délivré à : GENTILIN SRL - STRADA DELLE TEZZE 39-52
ITALY - TRISSINO (VI) - TRISSINO (VI)

Fabricant : GENTILIN SRL - STRADA DELLE TEZZE 39-52 - ITA - - - TRISSINO (VI)

Concernant : manomètre Gentilin - GNT

Caractéristiques : les caractéristiques principales de l'instrument sont spécifiées en annexe au présent certificat.

Valable jusqu'au : 11 octobre 2030

Inflation guns with CE 86/217 approved pressure gauge
/ Pistole gonfiaggio con manometro omologato CE 86/217

MOD. **751260 CP**

Tyre inflators */ Pistola di gonfiaggio*

Packaging	MOQ	Code / *Codice*
Bulk	30 pz	751260#ZDCPQ01MA
Box	36 pz	751260#ZDCPQ01BM

Available fitting types / Innesti disponibili — D - USA - CH - I
Pressure gauge / Manometro — 0 – 10 bar / D.63
Hose / Tubo — Ø 6 x 12 / L = 40 cm

CE 86/217

D 88
18.08.01

MOD. **751260 CR**

Tyre inflator */ Pistola di gonfiaggio*

Packaging	MOQ	Code / *Codice*
Bulk	30 pz	751260#ZDCRQ01MA
Box	36 pz	751260#ZDCRQ01BM
Blister	100 pz	751260#ZDCRQ01BD

Available fitting types / Innesti disponibili — D - USA - CH - I
Pressure gauge / Manometro — 0 – 10 bar / D.63
Hose / Tubo — Ø 6 x 12 / L = 40 cm

CE 86/217

D 88
18.08.01

Inflation guns with CE 86/217 approved pressure gauge
/ Pistole gonfiaggio con manometro omologato CE 86/217

MOD. **751290 CP**

Tyre inflators */ Pistola di gonfiaggio*

Packaging	MOQ	Code / *Codice*
Box	10 pz	781290-01

Available fitting types / Innesti disponibili — D - USA - CH - I
Pressure gauge / Manometro — 0 – 10 bar / D.80
Hose / Tubo — Ø 6 x 12 / L = 90 cm

CE 86/217

D 88
18.08.01

Standard inflation guns
/ *Pistole gonfiaggio standard*

MOD. **751200**

Tyre inflators / *Pistola di gonfiaggio*

Packaging	MOQ	Code / *Codice*
Bulk	30 pz	751200#ZDW Q01MA
Box	36 pz	751200#ZDW Q01BN

Available fitting types / Innesti disponibili — D - USA - CH - I
Pressure gauge / Manometro — 0 – 12 bar / Ø 63
Hose / Tubo — Ø 6 x 12 / L = 40 cm

MOD. **751210**

Tyre inflators / *Pistola di gonfiaggio*

Packaging	MOQ	Code / *Codice*
Bulk	30 pz	751210#ZDW Q01MA
Box	36 pz	751210#ZDW Q01BN
Blister	100 pz	751210#ZDW Q01BC

Available fitting types / Innesti disponibili — D - USA - CH - I
Pressure gauge / Manometro — 0 – 12 bar / Ø 63
Hose / Tubo — Ø 6 x 12 / L = 40 cm

Tyre Control Pressure Gauges
/ Manometri Controllo Pressione

MOD. **701215 G**

Tyre control pressure gauge / *Manometro controllo pressione*

Packaging	MOQ	Code / *Codice*
Bulk	50 pz	701215#ST6MA
Box	100 pz	701215#ST6BN

Pressure gauge / Manometro — 0 – 12 bar / Ø 63
Hose / Tubo — Ø 6 x 12 / L = 40 cm
With lever / Con levetta — G

MOD. **701215 N**

Tyre control pressure gauge / *Manometro controllo pressione*

Packaging	MOQ	Code / *Codice*
Bulk	50 pz	701215#STNMA
Box	100 pz	701215#STNBN

Pressure gauge / Manometro — 0 – 12 bar / Ø 63
Hose / Tubo — Ø 6 x 12 / L = 40 cm
With lever / Con levetta — N

MOD. **701215 Q**

Tyre control pressure gauge / *Manometro controllo pressione*

Packaging	MOQ	Code / *Codice*
Bulk	50 pz	701215#STQMA
Box	100 pz	701215#STQBN

Pressure gauge / Manometro — 0 – 12 bar / Ø 63
Hose / Tubo — Ø 6 x 12 / L = 40 cm
With lever / Con levetta — Q

TYRE INFLATING GUNS ACCESSORIES
/ *ACCESSORI PER PISTOLE GONFIAGGIO*

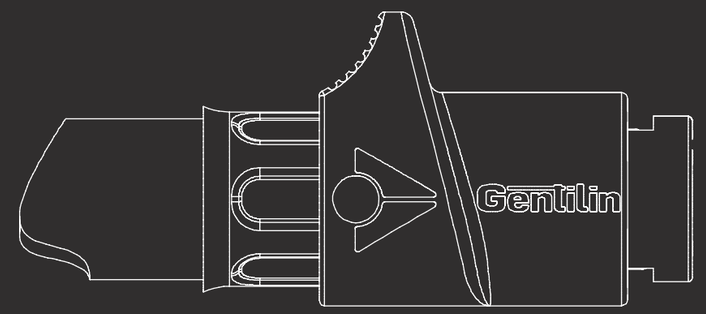

QUIK-LOK chuck for tyre inflators
/ Testina QUIK-LOK per pistole gonfiaggio

MOD. **701230**

Inflating chuck Quik Lok (Suitable for tubes with external diameter until 12 mm)
/ Testina gonfiaggio Quik Lok (Utilizzabile su tubi con diametro esterno fino a 12 mm)

Packaging	MOQ	Connection / *Attacco*	Code / *Codice*
Nylon Bag / *Sacchetto*	100 pz	tailpiece Ø 7 / *resca Ø 7*	701230#07

MOD. **701235**

Inflating chuck Quik Lok with back extension (Suitable for any tube size)
/ Testina gonfiaggio Quik Lok con battuta (Utilizzabile su tubi di qualsiasi diametro)

Packaging	MOQ	Connection / *Attacco*	Code / *Codice*
Nylon Bag / *Sacchetto*	100 pz	tailpiece Ø 6 / *resca Ø 6*	701235#06
		tailpiece Ø 7 / *resca Ø 7*	701235#07
		tailpiece Ø 8 / *resca Ø 8*	701235#08

MOD. **701237**

Quik Lok inflation head with F¼ connector
/ Testina di gonfiaggio Quik Lok con connettore F¼

Packaging	MOQ	Connection / *Attacco*	Code / *Codice*
Nylon Bag / *Sacchetto*	100 pz	F¼	701237#07

QUIK-LOK chuck for tyre inflators
/ Testina QUIK-LOK per pistole gonfiaggio

TRADITIONAL TYRE INFLATING CHUCK / *TESTINA GONFIAGGIO TRADIZIONALE*	QUICK-LOCK TYRE INFLATING CHUCK / *TESTINA GONFIAGGIO QUICK-LOK*

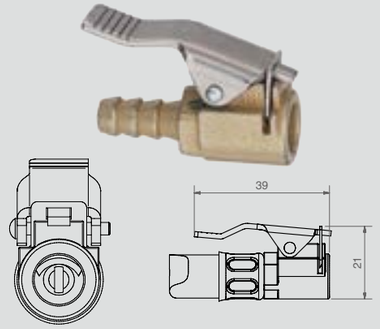

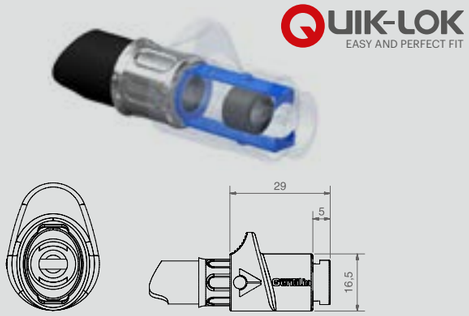

1	High overall dimensions / *Ingombro elevato*	Reduced overall dimensions / *Minimo ingombro*
2	Weak leverage, subject to breakage / *Leveraggio fragile, soggetto a rottura*	Resistant single-piece casting, free of fracture points / *Resistente e senza punti di fragilità grazie alla sua struttura a fusione singola*
3	Lever lock tightening - DIFFICULT / *Difficoltà di serraggio tramite leva*	Sliding self-lock tightening - EASY / *Facilità di serraggio tramite sistema a scorrimento*
4	Single-blade tightening system / *Lamella di serraggio singola*	Twin-blade tightening system / *Doppia lamella di serraggio*
5	Unreliable locking mechanism, air and pressure leaks / *Aggancio precario con perdite d'aria e pressione*	Positive locking mechanism, no leaks / *Aggancio perfetto senza perdite*

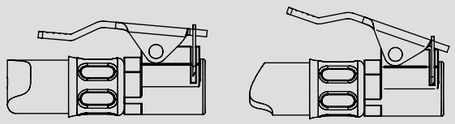

Free position / *Posizione sbloccata*

Locked position / *Posizione bloccata*

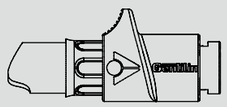

Free position / *Posizione sbloccata*

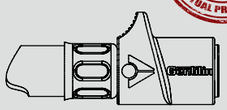

Locked position / *Posizione bloccata*

Standard chucks for tyre inflators
/ Testine tradizionali per pistole gonfiaggio

MOD. **701225**

Inflating chuck with lever zama
/ Testina gonfiaggio con leva zama

Packaging	MOQ	Connection / *Attacco*	Code / *Codice*
Nylon Bag / *Sacchetto*	100 pz	tailpiece Ø7 F¼ / *Resca Ø7 F¼*	701225#07

MOD. **204001 - 204011 - 204004**

Brass inflating chuck with lever
/ Testina gonfiaggio in ottone con leva

Packaging	MOQ	Connection / *Attacco*	Code / *Codice*
Nylon Bag / *Sacchetto*	100 pz	tailpiece Ø 6 / *resca Ø 6*	204001
		tailpiece Ø 7 / *resca Ø 7*	204011
		tailpiece Ø 8 / *resca Ø 8*	204004

MOD. **701227**

Tyre control pressure gauge / *Manometro controllo pressione*

Packaging	MOQ	Code / *Codice*
Nylon bag / *Sacchetto*	100 pz	701227

Standard chucks for tyre inflators
/ Testine tradizionali per pistole gonfiaggio

MOD. **204008**

Inflating chuck for rubber boats / *Testina gonfiaggio canotti*

Packaging	MOQ	Code / *Codice*
Nylon bag / *Sacchetto*	100 pz	204008

MOD. **204012**

Inflating chuck for balls / *Testina gonfiaggio per palloni*

Packaging	MOQ	Code / *Codice*
Nylon bag / *Sacchetto*	100 pz	204012

MOD. **704712**

Kit three heads / *Set tre testine*

Packaging	MOQ	Code / *Codice*
Nylon bag / *Sacchetto*	100 pz	704712

MOD. **701220**

Hose with quik-lok / *Tubo con testina quik-lok*

Packaging	MOQ	Code / *Codice*
Nylon bag / *Sacchetto*	100 pz	701220#Q01

TREATMENT GUNS
/ *PISTOLE PER TRATTAMENTI*

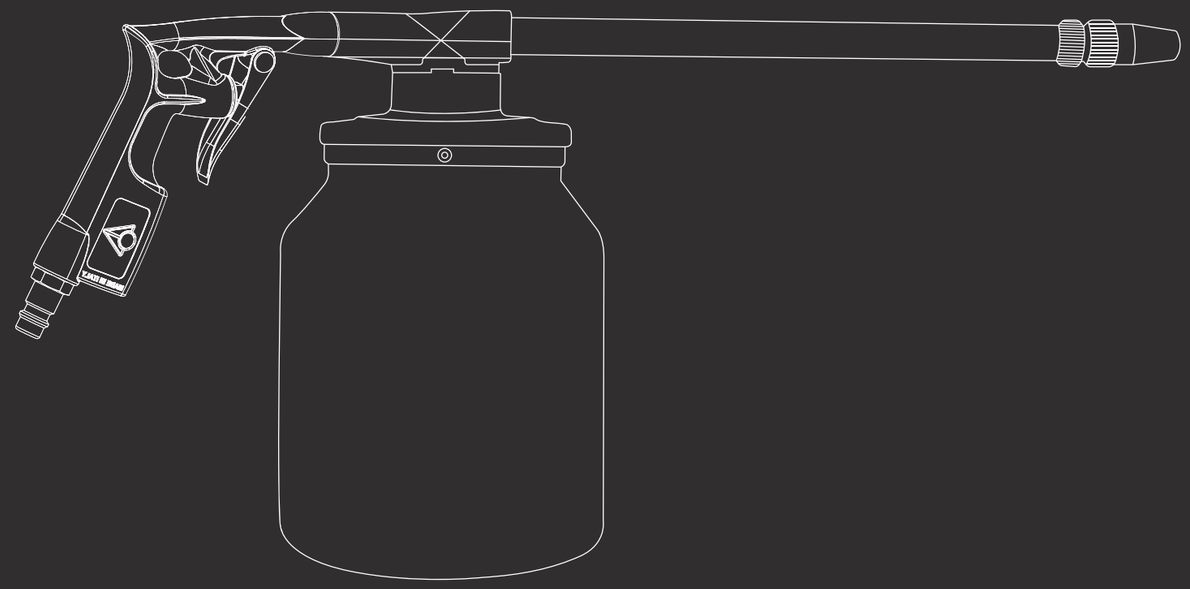

Washing guns
/ Pistola per lavaggio

MOD. **771300**

Washing gun with aluminium cup and cover
/ Pistola lavaggio con coperchio in alluminio

Packaging	MOQ	Code / *Codice*
Bulk	20 pz	771300#ZDMASA
Box	24 pz	771300#ZDBGSA
Blister	100 pz	771300#ZDBCSA

Specify kind of fitting / Tipo di innesto — D - USA - CH - I
Tank / Serbatoio — 1.000 g

MOD. **771310**

Washing gun with iron tank
/ Pistola lavaggio con serbatoio in ferro

Packaging	MOQ	Code / *Codice*
Bulk	40 pz	771310#ZDMASA
Box	24 pz	771310#ZDBGSA
Blister	100 pz	771310#ZDBCSA

Specify kind of fitting / *Tipo di innesto* — D - USA - CH - I
Tank / Serbatoio — 1.000 g

MOD. **771340**

Washing gun with aluminium cup and cover
/ Pistola lavaggio con coperchio in alluminio

Packaging	MOQ	Code / *Codice*
Bulk	50 pz	771340#ZDMASA
Box	36 pz	771340#ZDBGSA
Blister	100 pz	771340#ZDBCSA

Specify kind of fitting / Tipo di innesto — D - USA - CH - I
Nozzle / Foro ugello — Ø 4

Underbody coating guns
/ Pistola per trattamenti insonorizzanti

MOD. **771320**

Gun for cartridge products / *Pistola per prodotti in cartuccia*

Packaging	MOQ	Code / *Codice*
Bulk	40 pz	771320#ZDMACPSA
Box	36 pz	771320#ZDBGCPSA
Blister	100 pz	771320#ZDBCCPSA

Specify kind of fitting / Tipo di innesto — D - USA - CH - I
Nozzle / Foro ugello — Ø 7

MOD. **771325**

Underbody coating guns / *Pistola per trattamenti insonorizzanti*

Packaging	MOQ	Code / *Codice*
Bulk	25 pz	771325#ZDMACPSA
Box	24 pz	771325#ZDBNCPSA
Blister	100 pz	771325#ZDBCCPSA

Specify kind of fitting / Tipo di innesto — D - USA - CH - I
Nozzle / Foro ugello — Ø 7
Tank / Serbatoio — 1.000 g

MOD. **771330**

Sand blasting gun with cup / *Pistola per sabbiature con serbatoio*

Packaging	MOQ	Code / *Codice*
Bulk	25 pz	771330#ZDMASA
Box	24 pz	771330#ZDBNSA
Blister	100 pz	771330#ZDBCSA

Specify kind of fitting / Tipo di innesto — D - USA - CH - I
Nozzle / Foro ugello — Ø 7
Tank / Serbatoio — 1.000 g

MOD. **771335**

Sand blasting gun with tube / *Pistola sabbiatura con tubo pescaggio*

Packaging	MOQ	Code / *Codice*
Bulk	25 pz	771335#ZDMACPSA
Box	24 pz	771335#ZDBNCPSA
Blister	100 pz	771335#ZDBNCPSA

Specify kind of fitting / Tipo di innesto — D - USA - CH - I
Nozzle / Foro ugello — Ø 7
Hose / Tubo — 2 mt

SPRAY GUNS
/ *AEROGRAFI*

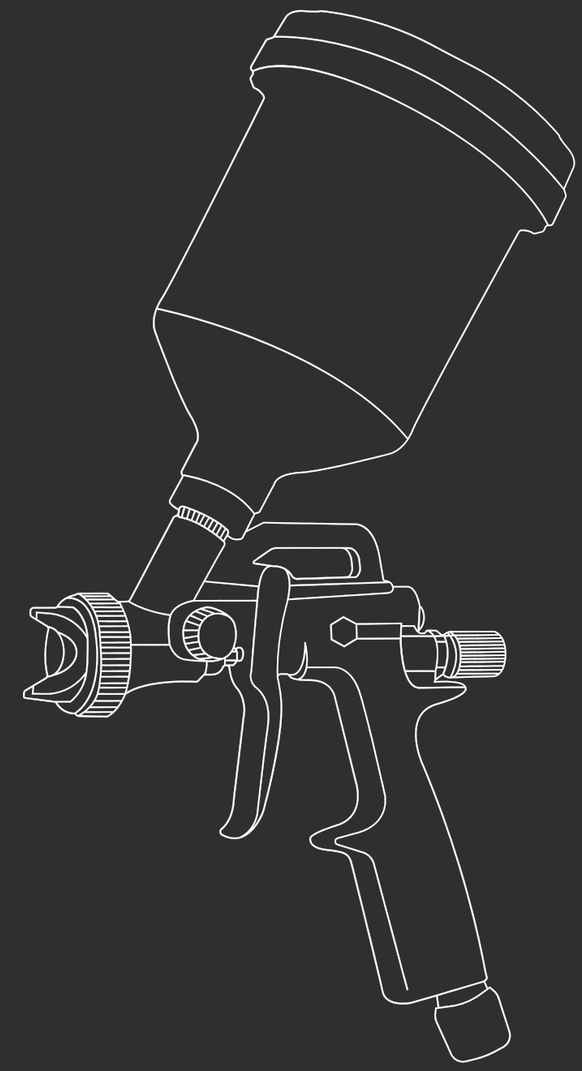

Professional paint spray guns
/ Aerografi Professionali

MOD. **771400**

Spray guns with nylon gravity top */ Aerografo con serbatoio superiore in nylon*

Packaging	MOQ	Code / *Codice*
Bulk	25 pz	701400#ZD03MAAN
Box	24 pz	701400#ZD03BNAN
Blister	100 pz	701400#ZD03BCAN

Specify kind of fitting / Tipo di innesto	D - USA - CH - I
Nozzle / Foro ugello	1,5 - 1,8
Tank / Serbatoio	500 g
Operating pressure / Pressione di esercizio	4-8 bar
Air consumption from / Serbatoio	150 - 250 lt/min

MOD. **771410/ 701420**

Spray gun with suction cup aluminium cup */ Aerografo con serbatoio inferiore in alluminio*

Packaging	MOQ	Code / *Codice*
Bulk	25 pz	701410#ZD03MACM
Box	24 pz	701410#ZD03BNCM
Blister	100 pz	701410#ZD03BCCM

Specify kind of fitting / Tipo di innesto	D - USA - CH - I
Nozzle / Foro ugello	1,5 - 1,8
Tank / Serbatoio	1.000 g
Operating pressure / Pressione di esercizio	4-8 bar
Air consumption from / Serbatoio	150 - 250 lt/min

701410 comes with aluminium cap / 701410 con tappo in alluminio
701420 comes with pvc/plastic cap / 701420 con tappo in pvc/plastica

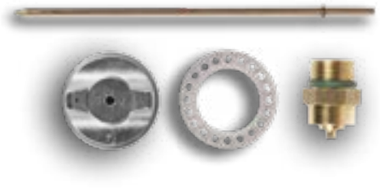

MOD. **701430**

Spray guns spares kit */ Kit ricambi per aerografo*

Packaging	MOQ	Code / *Codice*
Nylon bag */ Sacchetto*	50 pz	701430#03

Nozzle / Foro ugello	1,5 - 1,8
Used on / Per mod.	701400 – 701410 - 701420

Professional paint spray guns
/ Aerografi Professionali

MOD. **781440**

Spray guns with nylon gravity cup */ Aerografo con serbatoio superiore in nylon*

Packaging	MOQ	Code / *Codice*
Box	5 pz	

Specify kind of fitting / Tipo di innesto	D - USA - CH - I
Nozzle / Foro ugello	1,2 - 1,4 - 1,5 - 1,7 - 1,8 - 2,0 - 2,5 - 3,0
Tank / Serbatoio	600g
Operating pressure / Pressione di esercizio	2-4 g
Air consumption from / Consumo aria	150-250 it/min

MOD. **781450**

Spray gun with aluminium tank */ Aerografo con serbatoio inferiore in alluminio*

Packaging	MOQ	Code / *Codice*
Box	5 pz	

Specify kind of fitting / Tipo di innesto	D - USA - CH - I
Nozzle / Foro ugello	1,2 - 1,4 - 1,5 - 1,7 - 1,8 - 2,0 - 2,5 - 3,0
Tank / Serbatoio	1000 g
Operating pressure / Pressione di esercizio	2-4 g
Air consumption from / Consumo aria	150 -250 it/min

MOD. **781445**

Spray guns nozzle spares kit */ Kit ricambi ugello per aerografo*

Packaging	MOQ	Code / *Codice*
Bulk	5 pz	781445

Nozzle / Foro ugello	1,2 - 1,4 - 1,5 - 1,7 - 1,8 - 2,0 - 2,5 - 3,0
Used on / Per mod. :	781440 - 781450

781480 HVLP-SR

AEROGRAFI
SPRAY GUNS
PISTOLETS A PEINTURE

PROFESSIONAL LINE

» **INFINITY HVLP** e **SR** è un nuovo modello di aerografo concepito per alzare gli standard di qualità nel settore della verniciatura della carrozzeria. Il design ergonomico e la posizione e dimensione dei regolatori si adattano perfettamente a tutti i verniciatori, qualsiasi siano le dimensioni della mano.

INFINITY HVLP e **SR** è dotata di regolatore della vernice e micrometro dell'aria, che garantiscono flessibilità di lavoro adattando la pressione e la distanza in base al la vernice ed allo stile di lavoro.
I vari componenti sono stati studiati per velocizzare la pulizia dell'aerografo e ottenere semplicità e velocità di utilizzo.

Il manometro WIKA in dotazione permette il controllo immediato della pressione utilizzata durante la fase di lavoro.

» ***INFINITY HVLP*** *and* ***SR*** *is a new airbrush model designed to raise quality standards in the paint industry.*
The ergonomic design and the position and size of the regulators fit perfectly to all painters whatever the size of the hand.

INFINITY HVLP *and* ***SR*** *is equipped with paint regulator and air micrometer, which guarantee work flexibility by adjusting the pressure and distance based on the material used and the working style. The various components have been designed to speed up the aerograph cleaning and achieve simplicity and speed of use and minimize waste.*

The pressure gauge provided allows immediate control of the pressure used during the working phase for a perfect job.

» ***INFINITY HVLP*** *et* ***SR*** *est un nouveau modèle d'aérographe conçu pour améliorer les normes de qualité de l'industrie de la peinture. Le design ergonomique et la position et la taille des régulateurs s'adaptent parfaitement à tous les peintres, quelle que soit la taille de la main.*

INFINITY HVLP *et* ***SR*** *est équipé d'un régulateur de peinture et d'un manomètre d'air qui garantissent la flexibilité du travail en ajustant la pression et la distance en fonction du matériau utilisé et du style de travail. Les différents composants ont été conçus pour accélérer le nettoyage de l'aérographe et pour atteindre la simplicité et la vitesse d'utilisation et minimiser les pertes de temps et de matériel.*

Le manomètre fourni permet un contrôle immédiat de la pression utilisée pendant la phase de travail pour un travail parfait.

MOD.781480 HVLP / SR

Spray guns with nylon gravity cup / *Aerografo con serbatoio superiore in nylon*

Packaging	MOQ	Code / *Codice*
Box	1 pz	781445-HVLP
Box	1 pz	781445-SR

Specify kind of fitting / Tipo di innesto — D - USA - CH - I
Nozzle / Foro ugello — 1,0-1,2 - 1,3- 1,4 - 1,5 - 1,6 - 1,7 - 1,8 - 2,0 - 2,2 - 2,5

781480 HVLP-SR

AEROGRAFI
SPRAY GUNS
PISTOLETS A PEINTURE

PROFESSIONAL LINE

INDICATORE DI PRESSIONE PER OTTENERE IL MASSIMO RISULTATO NELLA VERNICIATURA
PRESSURE GAUGE TO ENSURE PERFECT COLOR MATCH AND REPRODUCIBILITY
INDICATEUR DE PRESSION POUR UNE TEINTE PARFAITE

» **Infinity HVLP** e **SR** soddisfano le più alte esigenze nel risultato di verniciatura e superano notevolmente le efficienze di trasferimento ben oltre il 65% richiesto dalla normativa VOC.

» ***Infinity HVLP and SR*** *meet the highest requirements for the coating result and greatly exceed the transfer efficiencies well over 65% required by VOC.*

» ***Infinity HVLP et SR*** *répond aux exigences les plus élevées pour le résultat du revêtement et dépasse considérablement l'efficacité des transferts bien supérieure à 65% requise par les COV.*

ø mm — UGELLI DISPONIBILI
Available nozzles
Buses disponibles

HVLP	1,0 - 1,2 - 1,3 - 1,4 1,5 - 1,7 - 1,8 - 2,2
SR	1,0 - 1,2 - 1,3 - 1,4 1,6 - 1,8 - 2,0 - 2,5

REACH — RoHS — SILICON FREE

NORME DI RIFERIMENTO
REFERENCE STANDARD - NORME DE RÉFÉRENCE

Ugello a spillo in acciaio inossidabile
Stainless steel fluid tip and pin needle
Buse et tige en acier inox

Regolatore della pressione in ingresso
Inlet pressure regulator
Régulateur de débit d'air

Regolatore del ventaglio tondo/ellittico e orizzontale/verticale mediante giro pomello e regolazione fine
Spray fan control for quick and precise spray adjustment
Régulateur du jet rapide et précise

Impugnatura ergonomica
Ergonomically designed handle
Poignée ergonomique

Attacco girevole che permette un facile utilizzo della pistola
Swiveling connection for an easy application gun
Connexion pivotante pour une utilisation simplifiée

Disponibile con regolatore della pressione inferiore
Available with lower pressure regulator
Disponible avec régulateur de la pression inférieure

DATI TECNICI - *TECHNICAL DATA* - *CARACTÉRISTIQUES TECHNIQUES*

		HVLP	SR
Campo d'impiego *Operating range - Plage de fonctionnement*	bar	0,5 - 3	0,5 - 3,5
Consumo aria a 2 bar *Air consumption at 2,0 bar spray gun inlet pressure* *Consommation d'air à une pression entrée au pistolet de 2,0 bar*	Nl/min	400	300
Distanza spruzzo *Spray distance - Distance de pulvérisation*	cm	10 - 20	10 - 20

Applicazione di finitura per la più alta qualità della superficie. Esempio: veicoli, furniture, yacht, con tutti i sistemi di vernice.
Finishing application for the highest surface quality. Example: vehicles, furniture, yachts, with all paint systems.
Application de finition pour la meilleure qualité de surface. Exemple: véhicules, meubles, yachts, avec tous les systèmes de peinture.

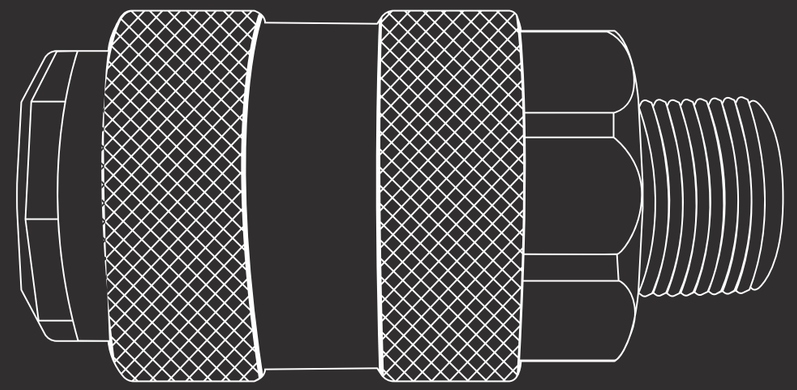

Universal quick couplers in brass nickel plated / *Rubinetti Universali in Ottone Nichelato*

MOD. **5000**

Male thread / *Filetto maschio*

Packaging	MOQ	Connection / *Attacco*	Code / *Codice*
Nylon Bag / *Sacchetto*	100 pz	1/8	5000#0103M01OT
		1/4	5000#0103M02OT
		3/8	5000#0103M03OT
		1/2	5000#0103M04OT

MOD. **5001**

Female thread / *Filetto femmina*

Packaging	MOQ	Connection / *Attacco*	Code / *Codice*
Nylon Bag / *Sacchetto*	100 pz	1/8	5001#0103F01OT
		1/4	5001#0103F02OT
		3/8	5001#0103F03OT
		1/2	5001#0103F04OT

MOD. **5002**

With sleeve for rubber hose / *Con mascherina porta-gomma*

Packaging	MOQ	Connection / *Attacco*	Code / *Codice*
Nylon Bag / *Sacchetto*	100 pz	6 x 14	5002#0103P06OT
		8 x 17	5002#0103P08OT

MOD. **5003**

With spring for spiral hose / *Con molla per tubo spirale*

Packaging	MOQ	Connection / *Attacco*	Code / *Codice*
Nylon Bag / *Sacchetto*	100 pz	6 x 8	5003#0103C06OT
		8 x 10	5003#0103C08OT

MOD. **5003**

With sleeve for rubber hose / *Con mascherina porta-gomma*

Packaging	MOQ	Connection / *Attacco*	Code / *Codice*
Nylon Bag / *Sacchetto*	100 pz	Ø 6	5004#0103R06OT
		Ø 7	5004#0173R07OT
		Ø 8	5004#0103R08OT
		Ø 9	5004#0103R09OT
		Ø 10	5004#0103R10OT
		Ø 12	5004#0103R12OT

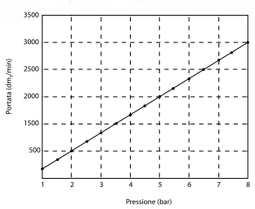

Universal quick couplers in brass with nylon ring / *Rubinetti universali in ottone e ghiera in nylon*

MOD. **5500 - PVC**

Male thread / *Filetto maschio*

Packaging	MOQ	Connection / *Attacco*	Code / *Codice*
Nylon Bag / *Sacchetto*	100 pz	1/8	5500#0102M01OT
		1/4	5500#0102M02OT
		3/8	5500#0102M03OT
		1/2	5500#0102M04OT

MOD. **5501 - PVC**

Female thread / *Filetto femmina*

Packaging	MOQ	Connection / *Attacco*	Code / *Codice*
Nylon Bag / *Sacchetto*	100 pz	1/8	5501#0102F01OT
		1/4	5501#0102F02OT
		3/8	5501#0102F03OT
		1/2	5501#0102F04OT

MOD. **5502 - PVC**

With sleeve for rubber hose / *Con mascherina porta-gomma*

Packaging	MOQ	Connection / *Attacco*	Code / *Codice*
Nylon Bag / *Sacchetto*	100 pz	6 x 14	5502#0102P06OT
		8 x 17	5502#0102P08OT

MOD. **5503 - PVC**

With spring for spiral hose / *Con molla per tubo spirale*

Packaging	MOQ	Connection / *Attacco*	Code / *Codice*
Nylon Bag / *Sacchetto*	100 pz	6 x 8	5503#0102C06OT
		8 x 10	5503#0102C08OT

MOD. **5504 - PVC**

With pipe connection / *Con attacco a resca*

Packaging	MOQ	Connection / *Attacco*	Code / *Codice*
Nylon Bag / *Sacchetto*	100 pz	Ø 6	5504#0102R06OT
		Ø 7	5504#0102R07OT
		Ø 8	5504#0102R08OT
		Ø 9	5504#0102R09OT
		Ø 10	5504#0102R10OT
		Ø 12	5504#0102R12OT

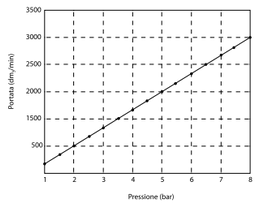

MOD. **6000**

Male thread / *Filetto maschio*			
Packaging	MOQ	Connection / *Attacco*	Code / *Codice*
Nylon Bag / Sacchetto	10 pz	1/4	6000.01
		3/8	6000.02
		1/2	6000.03

MOD. **6001**

Male thread / *Filetto maschio*			
Packaging	MOQ	Connection / *Attacco*	Code / *Codice*
Nylon Bag / Sacchetto	10 pz	1/4	6001.01
		3/8	6001.02
		1/2	6001.03

MOD. **6003**

With spring for spiral hose / *Con molla per tubo spirale*			
Packaging	MOQ	Connection / *Attacco*	Code / *Codice*
Nylon Bag / Sacchetto	10 pz	6x8	6003.01
		8x10	6003.02
		8x11	6003.03
		8x12	6003.04

MOD. **6004**

With pipe connection / *Con attacco a resca*			
Packaging	MOQ	Connection / *Attacco*	Code / *Codice*
Nylon Bag / Sacchetto	10 pz	Ø 6	6004.01
		Ø 8	6004.02
		Ø 10	6004.03
		Ø 12	6004.04

Safety universal quick-couplers / *Rubinetti di sicurezza con aggancio universale*

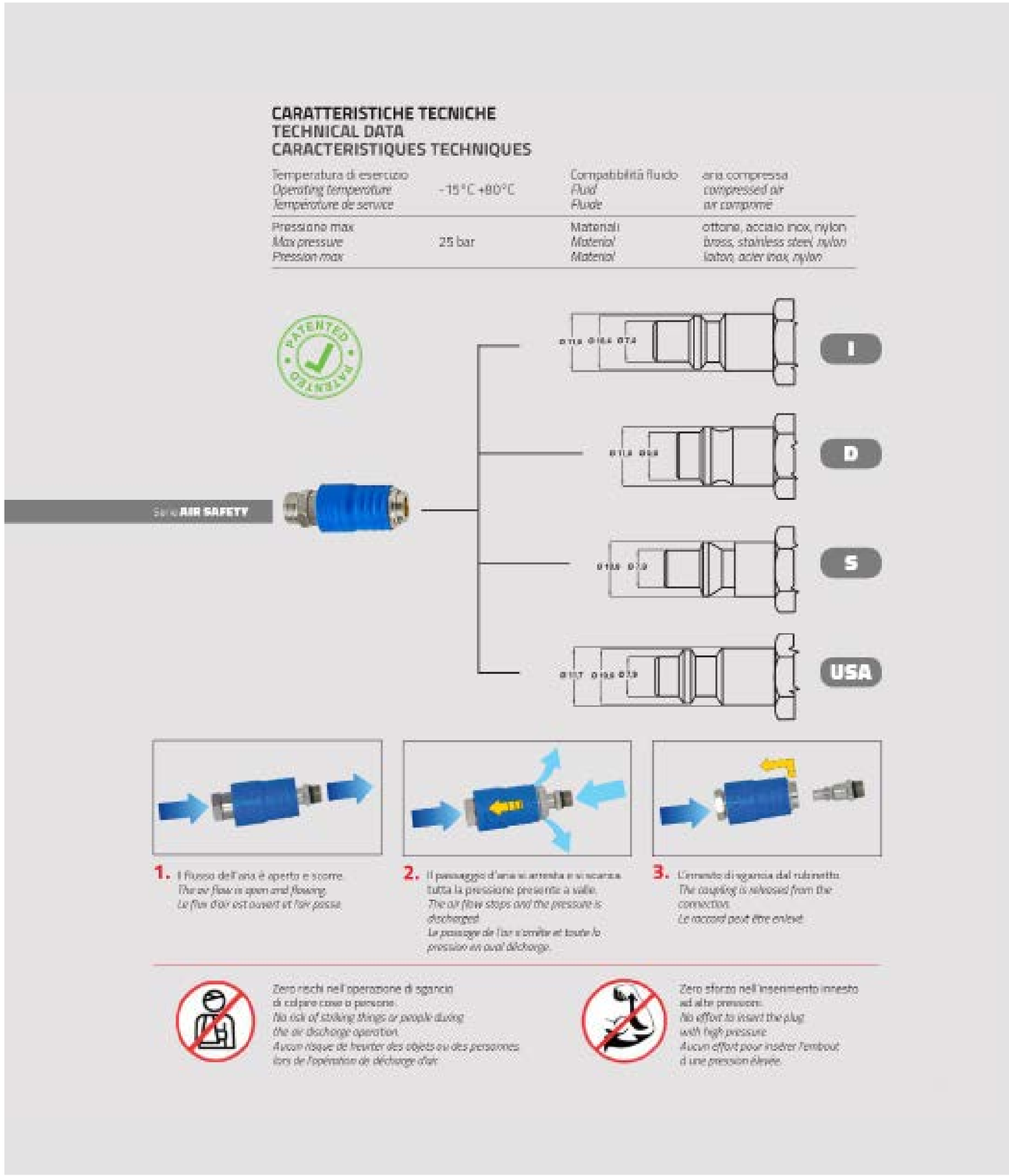

"GERMAN" type connectors / *Innesti serie "GERMANIA"*

D

MOD. **514/T**

Male thread / *Filetto maschio*

Packaging	MOQ	Connection / *Attacco*	Code / *Codice*
Nylon Bag / *Sacchetto*	100 pz	1/4	611402
		3/8	611403
		1/2	611404

MOD. **515/T**

Female thread / *Filetto femmina*

Packaging	MOQ	Connection / *Attacco*	Code / *Codice*
Nylon Bag / *Sacchetto*	100 pz	1/4	611502
		3/8	611503
		1/2	611504

MOD. **524/T**

Pipe connection / *Innesto con resca*

Packaging	MOQ	Connection / *Attacco*	Code / *Codice*
Nylon Bag / *Sacchetto*	100 pz	Ø 6	612406
		Ø 7	612407
		Ø 8	612408
		Ø 9	612409
		Ø 10	612410
		Ø 12	612412
		Ø 13	612413

MOD. **563/D**

With spring for spiral hose / *Con molla per tubo spirale*

Packaging	MOQ	Connection / *Attacco*	Code / *Codice*
Nylon Bag / *Sacchetto*	100 pz	6 x 8	616300#06
		8 x 10	616300#08

MOD. **524/D**

Double pipe connection / *Raccordo con doppia resca*

Packaging	MOQ	Connection / *Attacco*	Code / *Codice*
Nylon Bag / *Sacchetto*	100 pz	Ø 6	603406
		Ø 7	603407
		Ø 8	603408
		Ø 9	603409
		Ø 10	603410

"ITALIAN" type connectors / *Innesti serie "ITALIANA"*

I

MOD. **014**

Male thread / *Filetto maschio*

Packaging	MOQ	Connection / *Attacco*	Code / *Codice*
Nylon Bag / *Sacchetto*	100 pz	1/4	601402
		3/8	601403
		1/2	601404

MOD. **015**

Female thread / *Filetto femmina*

Packaging	MOQ	Connection / *Attacco*	Code / *Codice*
Nylon Bag / *Sacchetto*	100 pz	1/4	601502
		3/8	601503
		1/2	601504

MOD. **013**

Pipe connection / *Innesto con resca*

Packaging	MOQ	Connection / *Attacco*	Code / *Codice*
Nylon Bag / *Sacchetto*	100 pz	6 x 14	601300#06
		8 x 17	601300#08

MOD. **063**

With spring for spiral hose / *Con molla per tubo spiralre*

Packaging	MOQ	Connection / *Attacco*	Code / *Codice*
Nylon Bag / *Sacchetto*	100 pz	6 x 8	606300#06
		8 x 10	606300#08

MOD. **016**

Bayonet fitting / *Innesto a baionetta*

Packaging	MOQ	Code / *Codice*
Nylon bag / *Sacchetto*	100 pz	601600

“USA” type connectors / *Innesti serie “AMERICA”*

MOD. **514/A**

Male thread / *Filetto maschio*

Packaging	MOQ	Connection / *Attacco*	Code / *Codice*
Nylon Bag / *Sacchetto*	100 pz	1/4	641402
		3/8	641403
		1/2	641404

MOD. **515/A**

Female thread / *Filetto femmina*

Packaging	MOQ	Connection / *Attacco*	Code / *Codice*
Nylon Bag / *Sacchetto*	100 pz	1/4	641502
		3/8	641503
		1/2	641504

MOD. **524/A**

Pipe connection / *Innesto con resca*

Packaging	MOQ	Connection / *Attacco*	Code / *Codice*
Nylon Bag / *Sacchetto*	100 pz	Ø 6	642406
		Ø 8	642408
		Ø 10	642410

MOD. **563/A**

With spring for spiral hose / *Con molla per tubo spirale*

Packaging	MOQ	Connection / *Attacco*	Code / *Codice*
Nylon Bag / *Sacchetto*	100 pz	6 x 8	646300#06
		8 x 10	646300#08

“ORION” type connectors / *Innesti serie “SVIZZERA”*

MOD. **514/S**

Male thread / *Filetto maschio*

Packaging	MOQ	Connection / *Attacco*	Code / *Codice*
Nylon Bag / *Sacchetto*	100 pz	1/4	621402
		3/8	621403
		1/2	621404

MOD. **515/S**

Female thread / *Filetto femmina*

Packaging	MOQ	Connection / *Attacco*	Code / *Codice*
Nylon Bag / *Sacchetto*	100 pz	1/4	621502
		3/8	621503
		1/2	621504

MOD. **524/S**

Pipe connection / *Innesto con resca*

Packaging	MOQ	Connection / *Attacco*	Code / *Codice*
Nylon Bag / *Sacchetto*	100 pz	Ø 6	622406
		Ø 8	622408
		Ø 10	622410

MOD. **563/S**

With spring for spiral hose / *Con molla per tubo spirale*

Packaging	MOQ	Connection / *Attacco*	Code / *Codice*
Nylon Bag / *Sacchetto*	100 pz	6 x 8	626300#06
		8 x 10	626300#08

CONNECTIONS, FITTING AND REDUCTIONS
/ ATTACCHI, RACCORDI E RIDUZIONI

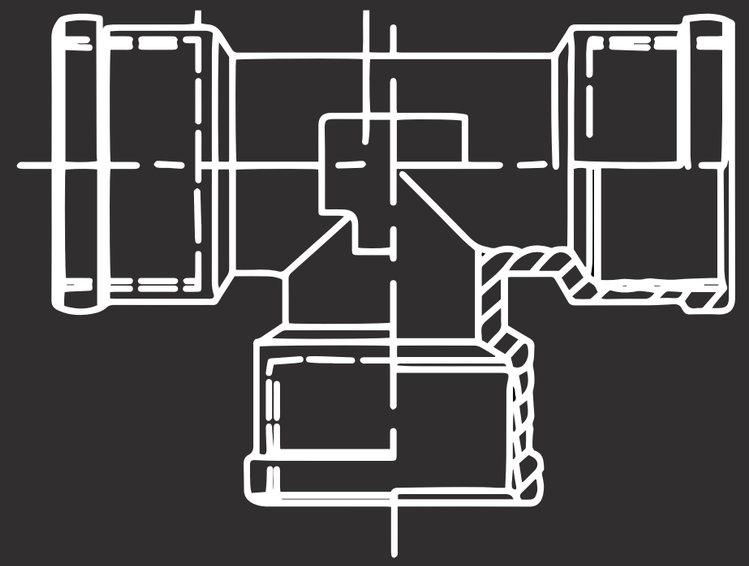

Connections and fittings / *Attacchi e raccordi*

MOD. **019**

Male fitting with nut / *Raccordo maschio con dado*

Packaging	MOQ	Connection / *Attacco*	Code / *Codice*
Nylon Bag / *Sacchetto*	100 pz	1/4	601900#02

MOD. **020**

Female fitting with nut / *Raccordo femmina con dado*

Packaging	MOQ	Connection / *Attacco*	Code / *Codice*
Nylon Bag / *Sacchetto*	100 pz	1/4	602000#0202
		3/8	602000#0302

MOD. **021**

Double fitting with nut for bayonet / *Doppio dado fresato per attacco a baionetta*

Packaging	MOQ	Connection / *Attacco*	Code / *Codice*
Nylon Bag / *Sacchetto*	100 pz	1/4	602102

MOD. **022**

Male bayonet / *Maschio a baionetta*

Packaging	MOQ	Connection / *Attacco*	Code / *Codice*
Nylon Bag / *Sacchetto*	100 pz	1/4	602202

MOD. **023**

Male bayonet / *Maschio a baionetta*

Packaging	MOQ	Connection / *Attacco*	Code / *Codice*
Nylon Bag / *Sacchetto*	100 pz	1/4	602302#NI

MOD. **N**

Male nipple / *Nipple maschio*

Packaging	MOQ	Connection / *Attacco*	Code / *Codice*
Nylon Bag / *Sacchetto*	100 pz	1/8	607001#NI
		1/4	607004#NI
		3/8	607007#NI
		1/2	607009#NI

Fitting and reductions / *Raccordi e riduzioni*

MOD. **N**

Male nipple / *Nipple maschio*

Packaging	MOQ	Connection / *Attacco*	Code / *Codice*
Nylon Bag / *Sacchetto*	100 pz	M1/8 x 1/4	607002#NI
		M1/8 x 3/8	607003#NI
		M1/4 x 3/8	607005#NI
		M1/4 x 1/2	607006#NI
		M3/8 x 1/2	607008#NI

MOD. **R**

Female fitting with nut / *Raccordo femmina con dado*

Packaging	MOQ	Connection / *Attacco*	Code / *Codice*
Nylon Bag / *Sacchetto*	100 pz	M 1/4 - F 1/8	607101#NI
		M 3/8 - F 1/4	607102#NI
		M 1/2 - F 1/4	607103#NI
		M 1/2 - F 3/8	607104#NI

MOD. **RP**

Male-female extension / *Riduzione prolunga maschio-femmina*

Packaging	MOQ	Connection / *Attacco*	Code / *Codice*
Nylon Bag / *Sacchetto*	100 pz	M 1/4 - F 1/4	607203#NI
		M 1/4 - F 3/8	607204#NI
		M 1/4 - F 1/2	607205#NI
		M 3/8 - F 1/2	607206#NI
		M 3/8 - F 3/8	607207#NI

MOD. **M**

Double females / *Manicotto femmina-femmina*

Packaging	MOQ	Connection / *Attacco*	Code / *Codice*
Nylon Bag / *Sacchetto*	100 pz	M 1/8 - F 1/8	607301#NI
		M 1/4 - F 1/4	607303#NI
		M 3/8 - F 3/8	607306#NI
		M 1/2 - F 1/2	607308#NI

MOD. **TP**

Male threaded plug / *Tappo cilindrico*

Packaging	MOQ	Connection / *Attacco*	Code / *Codice*
Nylon Bag / *Sacchetto*	100 pz	1/8	607401#NI
		1/4	607402#NI
		3/8	607403#NI
		1/2	607404#NI

Cast brass fitting / *Raccordi in ottone stampato*

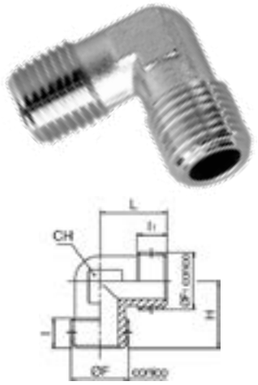

MOD. **812**

Packaging	MOQ	Code / *Codice*
Nylon Bag / *Sacchetto*	100 pz	608121
		608122
		608123
		608124
		608125
		608126

F	1/8 - 1/4 - 3/8 - 1/2 - 3/4 -1”	F1	1/8 - 1/4 - 3/8 - 1/2 - 3/4 -1”
I	8 - 11,5 - 12,5 - 14 - 17 - 18,5	I1	8 - 11,5 - 12,5 - 14 - 17 - 18,5
H	17 - 22,5 - 25,5 - 30 - 34,5 - 40,5	L	17 - 22,5 - 25,5 - 30 - 34,5 - 40,5
CH	10 - 12 - 15 - 19 - 22 - 28		

MOD. **811**

Packaging	MOQ	Code / *Codice*
Nylon Bag / *Sacchetto*	100 pz	608111
		608112
		608113
		608114
		608115
		608116

F	1/8 - 1/4 - 3/8 - 1/2 - 3/4 -1”	I	8 - 11,5 - 11,5 - 14 - 16,5 - 18
H	18,5 - 22,5 - 25,5 - 30 - 35,5 - 40,5	L	18,5 - 22,5 - 25,5 - 30 - 35,5 - 40,5
CH	10 - 12 - 15 - 19 - 22 - 28		

MOD. **823**

Packaging	MOQ	Code / *Codice*
Nylon Bag / *Sacchetto*	100 pz	608231
		608232
		608233
		608234
		608235
		608236

F	1/8 - 1/4 - 3/8 - 1/2 - 3/4 -1”	I	8 - 11,5 - 12,5 - 14,5 - 17 - 19
H	17 - 22,5 - 25,5 - 30 - 34,5 - 40,5	L	34 - 45 - 51 - 60 - 69 - 81
CH	10 - 12 - 15 - 19 - 22 - 28		

MOD. **822**

Packaging	MOQ	Code / *Codice*
Nylon Bag / *Sacchetto*	100 pz	608121
		608122
		608123
		608124
		608125
		608126

F	1/8 - 1/4 - 3/8 - 1/2 - 3/4 -1”	I	8 - 11 - 11,5 - 14 - 16,5 - 18
H	18,5 - 22,5 - 25,5 - 30 - 35,5 - 40,5	L	37 - 45 - 51 - 60 - 71 - 81
CH	10 - 12 - 15 - 19 - 22 - 28		

MOD. **820**

Packaging	MOQ	Code / *Codice*
Nylon Bag / *Sacchetto*	100 pz	608201
		608202
		608203
		608204
		608205
		608206

F	1/8 - 1/4 - 3/8 - 1/2 - 3/4 -1”	F1	1/8 - 1/4 - 3/8 - 1/2 - 3/4 -1”
I	8 - 11,5 - 12,5 - 14,5 - 17 - 19	I1	8 - 11 - 11,5 - 14 - 16,5 - 18
H	17 - 22,5 - 25,5 - 30 - 34,5 - 40,5	L	37 - 45 - 51 - 60 - 71 - 81
CH	10 - 12 - 15 - 19 - 22 - 28		

MOD. **800**

Packaging	MOQ	Code / *Codice*
Nylon Bag / *Sacchetto*	100 pz	608001
		608002
		608003
		608004

F	1/8 - 1/4 - 3/8 - 1/2	F1	1/8 - 1/4 - 3/8 - 1/2
I	8 - 11 - 11,5 - 14	I1	8 - 11 - 11,5 - 14
H	32 - 38 - 42,5 - 53	H1	16 - 20 - 22 - 27
L	14,5 - 18 - 20,5 - 26,5	CH	13 - 17 - 20 - 25

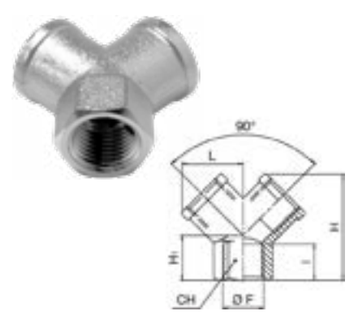

MOD. **801**

Packaging	MOQ	Code / *Codice*
Nylon Bag / *Sacchetto*	100 pz	608011
		608012
		608013
		608014

F	1/8 - 1/4 - 3/8 - 1/2	I	8 - 11 - 11,5 - 14
H	26,5 - 32 - 37 - 45	H1	12 - 14 - 16 - 19
L	14,5 - 18 - 20,5 - 26,5	CH	13 - 17 - 20 - 25

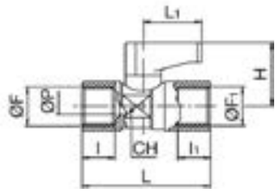

MOD. **853**

Packaging	MOQ	Code / *Codice*
Nylon Bag / *Sacchetto*	100 pz	608531
		608532
		608533
		608534

F	1/8 - 1/4 - 3/8 - 1/2	F1	1/8 - 1/4 - 3/8 - 1/2
I	8 - 11 - 11,5 - 15	I1	8 - 11 - 11,5 - 15
L	36,5 - 43 - 46 - 56,5	L1	19,5 - 19,5 - 19,5 - 26,5
P	5,5 - 5,5 - 8 - 10	H	21,5 - 21,5 - 23 - 33
CH	14 - 14 - 18 - 22		

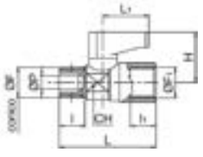

MOD. **850**

Packaging	MOQ	Code / *Codice*
Nylon Bag / *Sacchetto*	100 pz	608501
		608502
		608503
		608505

F	1/8 - 1/4 - 3/8 - 1/2	F1	1/8 - 1/4 - 3/8 - 1/2
I	8 - 11 - 11 - 11,5	I1	8 - 8 - 11 - 11,5
L	36,5 - 38 - 41 - 44,5	L1	19,5 - 19,5 - 19,5 - 19,5
P	5,5 - 5,5 - 5,5 - 8	H	21,5 - 21,5 - 21,5 - 33
CH	14 - 14 - 14 - 18		

SPIRAL HOSES AND HOSES
/ *SPIRALI ELASTICHE E TUBI*

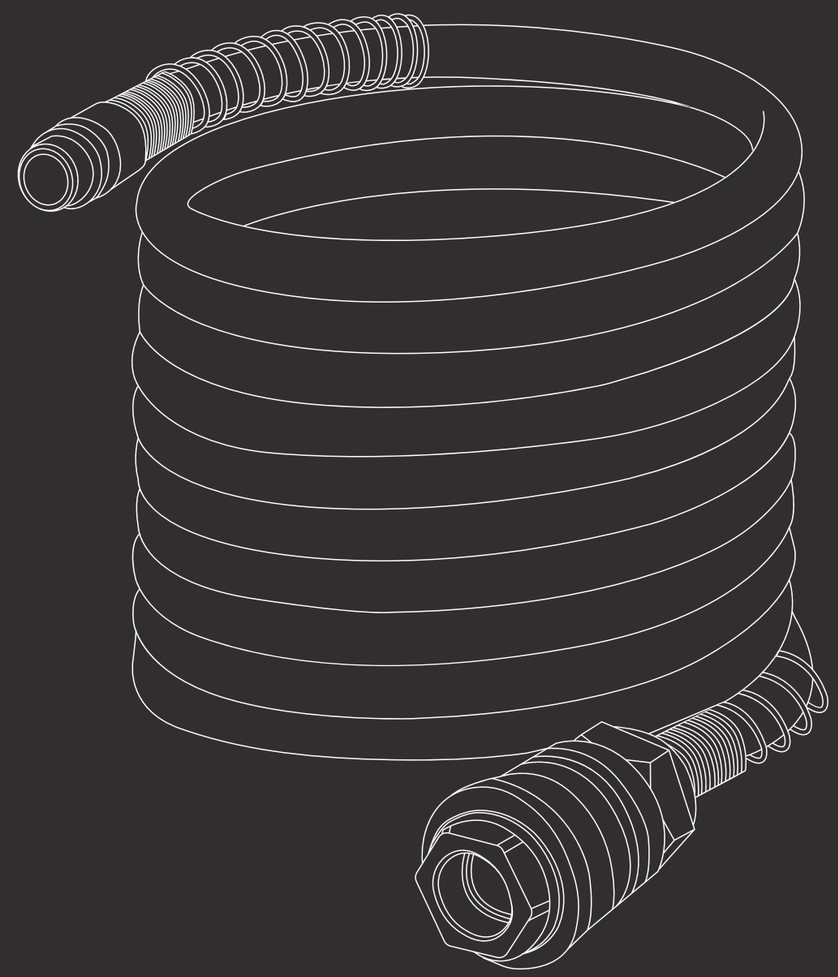

Polyurethane spiral hoses / *Spirali elastiche in poliuretano*

MOD. **PLT**

Packaging	MOQ	Lenght (cm) / *Lunghezza (cm)*	Tube diameter / *Diametro tubo*	Code / *Codice*
Nylon Bag / *Sacchetto*	50 pz	4 m	8 x 12	PLT0408#D
		8 m	8 x 12	PLT0808#D
		12 m	8 x 12	PLT01208#D

Rilsan spiral hoses / *Spirali elastiche Rilsan*

MOD. **KR**

Packaging	MOQ	Lenght (cm) / *Lunghezza (cm)*	Tube diameter / *Diametro tubo*	Code / *Codice*
Nylon Bag / *Sacchetto*	50 pz	5 m	6 x 8	KR0506#D ARSF
		10 m	6 x 8	KR1006#D ARSF
		15 m	6 x 8	KR1506#D ARSF

Specify kind of fitting / Tipo di innesto D - USA - CH - I
Universal coupler / Rubinetto universale

PVC and rubber hoses / *Tubi in gomma e pvc*

MOD. **2016**

MOQ	Length / *Lunghezza*	Measure / *Misure*	Code / *Codice*
10 pz	10 m	Ø 8 x 17	201612#20
	15 m		201612#21
	20 m		201612#22
	25 m		201612#31
	50 m		201612#23
	100 m		201612#24

MOD. **TG**

MOQ	Length / *Lunghezza*	Measure / *Misure*	Code / *Codice*	
10 pz	10 m	Ø 6 x 12	610	TG1006#D
	20 m	Ø 6 x 12	620	TG2006#D
	30 m	Ø 6 x 12	630	TG3006#D
	10 m	Ø 8 x 17	610/7	TG1008#D
	20 m	Ø 8 x 17	610/8	TG2008#D
	30 m	Ø 8 x 17	610/9	TG3008#D

Specify kind of fitting / Tipo di innesto D - USA - CH - I
Universal coupler / Rubinetto universale

KIT PROFESSIONAL LINE
/ KIT LINEA PROFESSIONALE

MOD. **771450**

Packaging	MOQ	Code / *Codice*
Box / *Scatola*	50 pz	771450#ZDFB
		771450#I FB

MOD. **771450 BL**

Packaging	MOQ	Code / *Codice*
Blister / *Blister*	50 pz	771450#ZDBC
		771450#I BC

MOD. **771451**

Packaging	MOQ	Code / *Codice*
Box / *Scatola*	50 pz	771451#ZDFB
		771451#I FB

MOD. **771450 BL**

Packaging	MOQ	Code / *Codice*
Blister / *Blister*	50 pz	771451#ZDBC
		771451#I BC

MAIN OFFICE / Sede Legale
Gentilin srl
Via delle Tezze, 20/22
36070 Trissino VI – Italy
Phone: +39 0445 962 000
Fax: +39 0445 491 412
Email: info@gentilinair.com

Gentilin
UNRIVALED ITALIAN ENGINEERING

www.gentilinair.com

USA OFFICE
Gentilin srl
PO BOX 511191
Milwaukee, WI 53203
Phone: +1 414-248-1976
Fax: +1 414-395-8138
Email: americas@gentilinair.com

CT.ATS.ENIT.01.21.01